"Қазақстан Республикасы
Ішкі істер министрлігі Төтенше жағдайлар
комитеті Оңтүстік Қазақстан облысының
Төтенше жағдайлар департаменті
Арыс ауданының Төтенше жағдайлар бөлімі"
республикалық мемлекеттік мекемесі

160100, Арыс қаласы, Кенжеханов көшесі, н/з үй,
Тел. 8(72-540) 22-5-22, e-mail: ochs_arys_uko@emer.kz,
РММ коды 2010288, БСН 081140009886, БСК KKMFKZ2A,
ЖСК KZ42070102KSN5801000.

10.07.2018ж №20/3У-Н-12.

Республиканское государственное учреждение
"Отдел по чрезвычайным ситуациям
Арысского района Департамента по
чрезвычайным ситуациям
Южно-Казахстанской области Комитета по
чрезвычайным ситуациям Министерства
внутренних дел Республики Казахстан"

160100, город Арыс, улица Кенжеханова, б/н,
Тел. 8(72-540) 22-5-22, e-mail: ochs_arys_uko@emer.kz,
код РГУ 2010288, БИН 081140009886, БИК KKMFKZ2A,
ИИК KZ42070102KSN5801000.

«Зейне-Ана» балабақшасы
ЖШС-нің құрылтайшысы
К. Нурмановаға
(Арыс қаласы, Б. Онтаев көшесі №4 А)

Сіздің, 10.07.2018 жылғы жазған өтініш хатыңыз негізінде Арыс ауданының Төтенше жағдайлар бөлімінің қызметкерлерімен Арыс қаласы, Б. Онтаев көшесі №4 А мекен жайда орналасқан «Зейне-Ана» балабақшасы жауапкершілігі шектеулі серіктестігі ғимаратына қосымша 2-топ қосылуына сәйкес, өрт техникалық қарау жұмыстары жүргізілді.

Қарау барысында өртке қарсы талаптарына сәйкес келетіндігі жөнінде хабарлаймын.

«Жеке және Заңды тұлғалардың өтініштерін қарау тәртібі туралы» Қазақстан Республикасының Заңының 12,14-баптарына сәйкес, Сіз, өтінішіңізге қатысты қабылдаған бөлімнің шешімі бойынша, белгілі болған күннен бастап, 3 айдан кешіктірмей, жоғары тұрған лауазымды тұлғаға немесе сотқа шағымдануыңызға құқығыңыз бар.

Бөлім бастығы
азаматтық қорғау подполковнигі **А. Жакияев**

Орынд.: А. Бейсенов
тел.:8/725-40/2-18-56

0000072

КЕЛІСІМ ШАРТ № 041

Арыс қ. « 24 » тамыз 2022 ж.

Бұдан әрі **«Тапсырушы»** деп аталатын ЖШС «Зейне-Ана» балалар бақшасы **меңгерушісі Калиаскарова М.К.** бір тараптан және **«Орындаушы»** деп аталатын **«ЖК Исламов А.А.» жеке кәсіпкер Исламов А.А**. Серия 08915 № 0126921 куәлігі негізінде екінші тараптан осы шартты жасасты және мына төмендегілер туралы келісімге келді:

1. Келісім шарттың мазмұны

1.1. **«Тапсырушы»** тапсырысына сәйкес **«Орындаушы»** 1.2. бапта көрсетілген қызметтерді орындауды міндетіне алады, ал **«Тапсырушы»** орындалған қызметтердің ақысын аударып беруді міндетіне алады.

1.2. **«Орындаушы»** төмендегі қызметтерді орындауға міндеттеледі:

а) ЖШС «Зейне-Ана» балалар бақшасы ғимаратына автоматты өрт дабыл қаққыш жүйесін орнату жұмысы.

б) Жобалық-сметалық құжаттар дайындау жұмысы.

2. Ақы төлеу жағдайы

2.1. Осы келісім шарт негізінде көрсетілген қызметке ақы төлеу «Орындаушының» есеп-шотына «Тапсырушының» қаржы аудару немесе нақты қолма-қол беру жолымен жүзеге асырылады.

2.2 Көрсетілген қызметке ақы төлеу құны осы келісім шарттың № 1 қосымшасында жазылған.

2.3. Көрсетілетін қызметке қажетті қосалқы бөлшектер мен жабдықтар алып қызметті бастау мақсатында жалпы сомадан алдын-ала 50 % аванс төленеді.

3. Тараптардың жауапкершілігі

3.1. «Тапсырушы» міндетіне алады:

а) шот-фактураға сәйкес 2.2. бапта көрсетілген ақы құнын төлеуге;

б) орындалған қызмет түрлерін қабылдап алуға.

3.2. «Орындаушы» міндетіне алады:

а) 1.2. бапта көрсетілген жұмысты өз күші мен құралдарымен орындауға;

б) жұмысты сапалы түрде орындауға.

4. Қорытынды жағдайлар

4.1. Осы келісім шарт бойынша кездесетін барлық келіспеушіліктер екі жақтың бірлескен келіссөздері арқылы шешілуі керек, келісімге қол жетпеген жағдайда , жауапкердің тұрағы бойынша ҚР Заңдарының нормалары негізінде шешіледі.

4.2. Келісім шарт мемлекеттік тілде, 2 (екі) парақта және 2 (екі) дана болып жасалған, бір дананы «Тапсырушы», екінші дананы «Орындаушы» алады, әрқайсысының бірдей заңды күші бар.

4.3. Тараптар өз міндеттемелерін орындау жауапкершілігінен мына жағдайда ішінара немесе босатылуы мүмкін: сыртқы күштердің әсерінен болған, өрт, су тасқыны, жер сілкінісі, соғыс жарияланған және нақты соғыс болғанда, азаматтық толқулар, індет жайлаған, қоршауға алу, заңдардың өзгеруі т.б. төтенше жағдайларда.

4.4. Осы келісім шарт тараптардың екі жағы да қол қойып, дөңгелек мөр басқан күннен бастап заңды күшіне енеді.

Тараптардың мекен-жайлары мен реквизиттері:

«Тапсырушы»

ЖШС «Зейне-Ана» балалар бақшасы
Арыс қ. Б.Онтаев көшесі № 4
ЖСК KZ37563X350000059182
ЖСН 120 840 008 921
БСК KPSTKZKA
«Қазпошта» АҚ филиалы
Шымкент қ.
Кбе 17

_____ Калиаскарова М.К.

«Орындаушы»

ЖК Исламов Азамат Ауэзханович
Арыс қ., Н. Илиясов көшесі № 57
ЖСК KZ646010002106682907
ЖСН 661 225 300 687
БСК HSBKKZKX
«Қазақстан халық банкі» АҚ
Шымкент қ.
Кбе 19

_____ Исламов А.А.

2022 ж. 24 тамыздағы № 041
келісім шартқа № 1 қосымша

№ р/с	Қызметтің атауы	Өлшем бірлігі	Саны	Бағасы	Құны
1	Ғимаратқа автоматты өрт дабыл қаққыш жүйесін орнату жұмысы	жұмыс	1	60 000,00	60 000,00
2	Жобалық-сметалық құжаттар дайындау жұмысы	жұмыс	1	40 000,00	40 000,00
	Барлығы :				**100 000,00**

Бұл құнға тасымалдау, жұмысшылардың ақысы және барлық салық түрлерінің бағасы қосылған.

«Тапсырушы»

ЖШС «Зейне-Ана» балалар бақшасы
Арыс қ. Б.Онтаев көшесі № 4
ЖСК KZ37563X350000059182
ЖСН 120 840 008 921
БСК KPSTKZKA
«Қазпошта» АҚ филиалы
Шымкент қ.
Кбе 17

_____ Калиаскарова М.К.

«Орындаушы»

ЖК Исламов Азамат Ауэзханович
Арыс қ., Н. Илиясов көшесі № 57
ЖСК KZ646010002106682907
ЖСН 661 225 300 687
БСК HSBKKZKX
«Қазақстан халық банкі» АҚ
Шымкент қ.
Кбе 19

_____ Исламов А.А.

КЕЛІСІМ ШАРТ № 060

Арыс қ. « 12 » желтоқсан 2022 ж.

Бұдан әрі **«Тапсырушы»** деп аталатын ЖШС «Зейне-Ана» балалар бақшасы **меңгерушісі Калиаскарова М.К.** бір тараптан және **«Орындаушы»** деп аталатын **«ЖК Исламов А.А.» жеке кәсіпкер Исламов А.А**. Серия 08915 № 0126921 куәлігі негізінде екінші тараптан осы шартты жасасты және мына төмендегілер туралы келісімге келді:

1. Келісім шарттың мазмұны

1.1. **«Тапсырушы»** тапсырысына сәйкес **«Орындаушы»** 1.2. бапта көрсетілген қызметтерді орындауды міндетіне алады, ал **«Тапсырушы»** орындалған қызметтердің ақысын аударып беруді міндетіне алады.

1.2. **«Орындаушы»** төмендегі қызметтерді орындауға міндеттеледі:

а) ЖШС «Зейне-Ана» балалар бақшасы ғимаратына сөйлеу туралы ескерту хабарлағыш қондырғысын орнату жұмысы.

2. Ақы төлеу жағдайы

2.1. Осы келісім шарт негізінде көрсетілген қызметке ақы төлеу «Орындаушының» есеп-шотына «Тапсырушының» қаржы аудару немесе нақты қолма-қол беру жолымен жүзеге асырылады.

2.2 Көрсетілген қызметке ақы төлеу құны осы келісім шарттың № 1 қосымшасында жазылған.

2.3. Көрсетілетін қызметке қажетті қосалқы бөлшектер мен жабдықтар алып қызметті бастау мақсатында жалпы сомадан алдын-ала 50 % аванс төленеді.

3. Тараптардың жауапкершілігі

3.1. «Тапсырушы» міндетіне алады:

а) шот-фактураға сәйкес 2.2. бапта көрсетілген ақы құнын төлеуге;

б) орындалған қызмет түрлерін қабылдап алуға.

3.2. «Орындаушы» міндетіне алады:

а) 1.2. бапта көрсетілген жұмысты өз күші мен құралдарымен орындауға;

б) жұмысты сапалы түрде орындауға.

4. Қорытынды жағдайлар

4.1. Осы келісім шарт бойынша кездесетін барлық келіспеушіліктер екі жақтың бірлескен келіссөздері арқылы шешілуі керек, келісімге қол жетпеген жағдайда , жауапкердің тұрағы бойынша ҚР Заңдарының нормалары негізінде шешіледі.

4.2. Келісім шарт мемлекеттік тілде, 2 (екі) парақта және 2 (екі) дана болып жасалған, бір дананы «Тапсырушы», екінші дананы «Орындаушы» алады, әрқайсысының бірдей заңды күші бар.

4.3. Тараптар өз міндеттемелерін орындау жауапкершілігінен мына жағдайда ішінара немесе босатылуы мүмкін: сыртқы күштердің әсерінен болған, өрт, су тасқыны, жер сілкінісі, соғыс жарияланған және нақты соғыс болғанда, азаматтық толқулар, індет жайлаған, қоршауға алу, заңдардың өзгеруі т.б. төтенше жағдайларда.

4.4. Осы келісім шарт тараптардың екі жағы да қол қойып, дөңгелек мөр басқан күннен бастап заңды күшіне енеді.

Тараптардың мекен-жайлары мен реквизиттері:

«Тапсырушы»

ЖШС «Зейне-Ана» балалар бақшасы
Арыс қ. Б.Онтаев көшесі № 4
ЖСК KZ37563X350000059182
ЖСН 120 840 008 921
БСК KPSTKZKA
«Қазпошта» АҚ филиалы
Шымкент қ.
Кбе 17

_____ Калиаскарова М.К.

«Орындаушы»

ЖК Исламов Азамат Ауэзханович
Арыс қ., Н. Илиясов көшесі № 57
ЖСК KZ646010002106682907
ЖСН 661 225 300 687
БСК HSBKKZKX
«Қазақстан халық банкі» АҚ
Шымкент қ.
Кбе 19

_____ Исламов А.А.

2022 ж. 12 желтоқсандағы № 060
келісім шартқа № 1 қосымша

№ р/с	Қызметтің атауы	Өлшем бірлігі	Саны	Бағасы	Құны
1	Ғимаратқа сөйлеу туралы ескерту хабарлағыш қондырғысын орнату жұмысы.	кмп	1	40 000,00	40 000,00
	Барлығы :				**40 000,00**

Бұл құнға тасымалдау, жұмысшылардың ақысы және барлық салық түрлерінің бағасы қосылған.

«Тапсырушы»

ЖШС «Зейне-Ана» балалар бақшасы
Арыс қ. Б.Онтаев көшесі № 4
ЖСК KZ37563X350000059182
ЖСН 120 840 008 921
БСК KPSTKZKA
«Қазпошта» АҚ филиалы
Шымкент қ.
Кбе 17

_____ Калиаскарова М.К.

«Орындаушы»

ЖК Исламов Азамат Ауэзханович
Арыс қ., Н. Илиясов көшесі № 57
ЖСК KZ646010002106682907
ЖСН 661 225 300 687
БСК HSBKKZKX
«Қазақстан халық банкі» АҚ
Шымкент қ.
Кбе 19

_____ Исламов А.А.

4. Қорытынды жағдайлар

4.1. Осы келісім шарт бойынша кездесетін барлық келіспеушіліктер екі жақтың бірлескен келіссөздері арқылы шешілуі керек, келісімге қол жетпеген жағдайда , жауапкердің тұрағы бойынша ҚР Заңдарының нормалары негізінде шешіледі.

4.2. Келісім шарт мемлекеттік тілде, 2 (екі) парақта және 2 (екі) дана болып жасалған, бір дананы «Тапсырушы», екінші дананы «Орындаушы» алады, әрқайсысының бірдей заңды күші бар.

4.3. Тараптар өз міндеттемелерін орындау жауапкершілігінен мына жағдайда ішінара немесе босатылуы мүмкін: сыртқы күштердің әсерінен болған, өрт, су тасқыны, жер сілкінісі, соғыс жарияланған және нақты соғыс болғанда, азаматтық толқулар, індет жайлаған, қоршауға алу, заңдардың өзгеруі т.б. төтенше жағдайларда.

4.4. Осы келісім шарт тараптардың екі жағы да қол қойып, дөңгелек мөр басқан күннен бастап заңды күшіне енеді.

Тараптардың мекен-жайлары мен реквизиттері:

«Тапсырушы»

ЖШС «Зейне-Ана» балалар бақшасы
Арыс қ. Б.Онтаев көшесі № 4
ЖСК KZ37563X350000059182
ЖСН 120 840 008 921
БСК KPSTKZKA
«Қазпошта» АҚ филиалы
Шымкент қ.
Кбе 17

_____ Калиаскарова М.К.

«Орындаушы»

ЖК Исламов Азамат Ауэзханович
Арыс қ., Н. Илиясов көшесі № 57
ЖСК KZ646010002106682907
ЖСН 661 225 300 687
БСК HSBKKZKX
«Қазақстан халық банкі» АҚ
Шымкент қ.
Кбе 19

_____ Исламов А.А.

ТОО “АэС-БеК” ЖШС

Лицензия ГСЛ - № 13020158 от 05.05.2021г

РАБОЧИЙ ПРОЕКТ

УСТАНОВКА ПОЖАРНОЙ СИГНАЛИЗАЦИИ НА ОБЪЕКТЕ:
ТОО «ДЕТСКИЙ ЯСЛИ-САД «ЗЕЙНЕ-АНА »
ПО АДРЕСУ:
область ТУРКЕСТАН, город АРЫС, улица Б. ОНТАЕВ, дом №4 «А».

ШЫМКЕНТ 2022г.

ТОО “АэС-БеК” ЖШС

Лицензия ГСЛ - № 13020158 от 05.05.2021г

РАБОЧИЙ ПРОЕКТ

УСТАНОВКА ПОЖАРНОЙ СИГНАЛИЗАЦИИ НА ОБЪЕКТЕ:
ТОО «ДЕТСКИЙ ЯСЛИ-САД «ЗЕЙНЕ-АНА »
ПО АДРЕСУ:
область ТУРКЕСТАН, город АРЫС, улица Б. ОНТАЕВ, дом №4 «А».

Директор ТОО “АэС-БеК” _____ Аширкулов Б.К.

ШЫМКЕНТ 2022г.

Общие указания

Данный раздел проекта выполнен на основании задания на проектирование строительных планов и в соответствии с нормативной документацией

Для обеспечения пожарной безопасности предусматривается автоматическая пожарная сигнализация

Основное питание приборов ОПС осуществляется от сети переменного тока

Разводка кабельной трассы выполнена проводами КСПВ 1х2х0,5 и ВВГнг 3х1,5.

Для выдачи сигнала о пожаре применены датчики дымовые ИП-212-141. ручные пожарные извещатели ИПР3-СУ, которые соединяются проводом КСПВ-1х2х0,5мм В качестве приемно-контрольного прибора принят прибор "Гранит-5".

Пожарный приемно-контрольный прибор обеспечивает:

-прием электрических сигналов автоматических пожарных извещателей и включение звуковой и световой сигнализации;

-контроль исправности шлейфа сигнализации;

-техническим описанием и инструкцией по эксплуатации автоматический переход на питание от аккумулятора.

Предусматривается оптико-звуковое оповещение о пожаре согласно СН РК 2.02-11-2002 таблица 1

Монтаж извещателей и установку необходимо осуществлять в строгом соответствии с паспортом

Лист	Наименование	Примечание
1	Общие указания	
2	План первого этажа (Литер А1)	
3	План первого этажа (котельная и столовая)	
4	План первого этажа (Литер А2, А3.)	
5	Схема расположения устройств пожарной сигнализации	
6	Спецификация	

Ведомость ссылочных и прилагаемых документов

Обозначение	Наименование	Примеч.
	Ссылочные документы	
СНиП РК 2.02-15-2003	Пожарная автоматика зданий и сооружений.	
СН РК 2.02-11-2002	Нормы оборудования зданий, помещений и сооружений системами автоматической пожарной сигнализации установками пожаротушения и оповещения людей о пожаре.	
	Перечень пожарной технической документаци допущенной к применению на территории Республики Казахстан . Выпуск 12	
РД 78.36.002-99	Технические средства систем безопасности объектов. Обозначения условные графические элементов систем.	
ИМ 14-23-2005	Средства пожарной и охранной сигнализации	

Рабочий проект разработан в соответствии с действующими на территории Республики Казахстан нормами и правилами предусматривает мероприятия, обеспечивающие взрыво- пожаро- безопасность, исключающие вредные воздействия на окружающую среду и воздушный бассейн, а так же предупреждающие чрезвычайные ситуации природного и техногенного характера

ГИП_____

Изм	Кол.уч	Лист	Док	Подпись	Дата	ПС		
						область Туркестан, город Арыс, улица Б. Онтаева, дом 4 "А".		
Исполнил		Хабибияров				ТОО "детский ясли-сад "Зейне-Ана"	Стадия: РП	Лист: 1 / Листов:
Проверил		Аширкулов						
						Общие данные	ТОО "АэС-БеК" Шымкент-2022г.	

План первого этажа

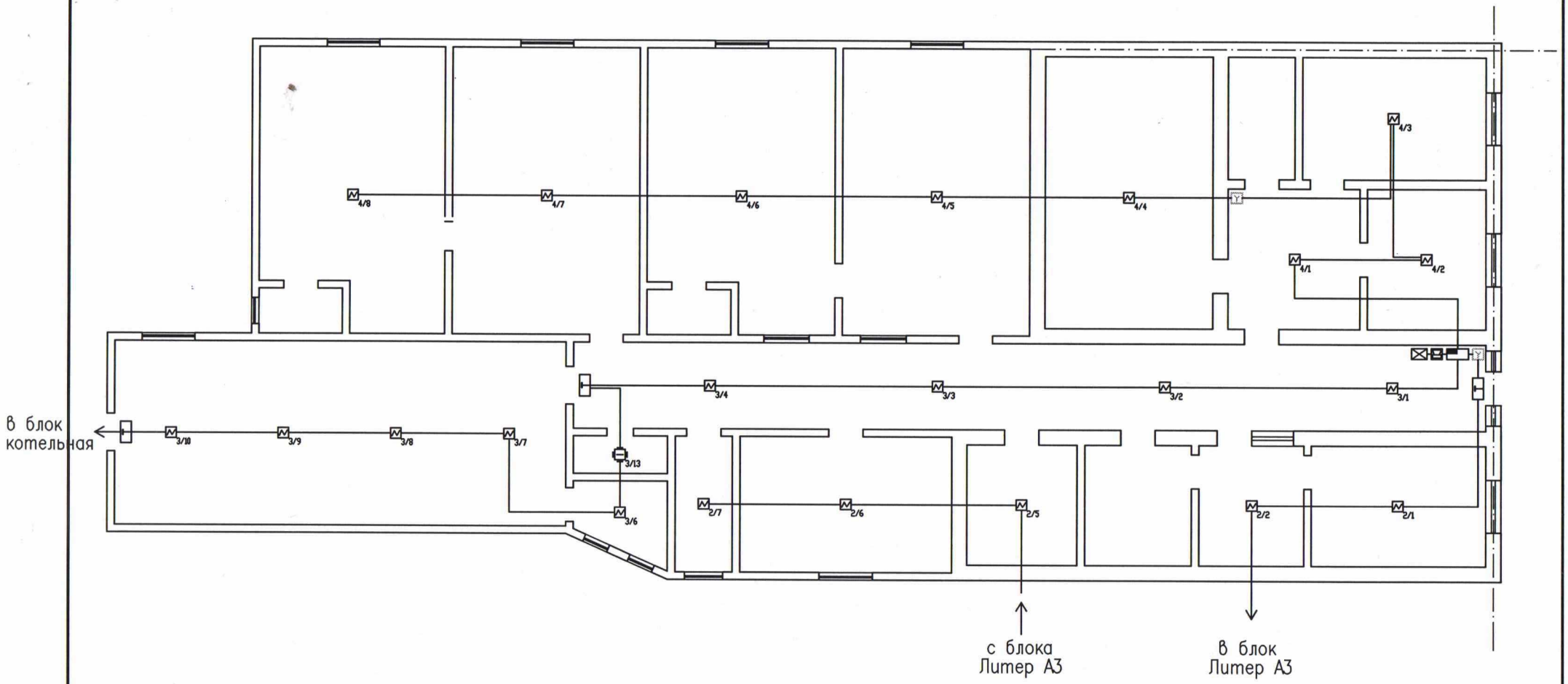

Условные обозначения:

- – датчик дымовой ИП 212–141
- – извещатель пожарный ручной 513–10
- – ПКОП "Гранит–5"
- – сирена EG–96
- – табло "Выход"
- – оповещение

						ПС
						область Туркестан, город Арыс, улица Б. Онтаева, дом 4 "А".
Изм	Кол.уч	Лист	Док	Подпись	Дата	
						ТОО "детский ясли-сад "Зейне-Ана"
Исполнил		Хабибияров				
Проверил		Аширкулов				
						План первого этажа Литер А1

Стадия	Лист	Листов
РП	2	

ТОО "АэС-БеК"
Шымкент-2022г.

План первого этажа

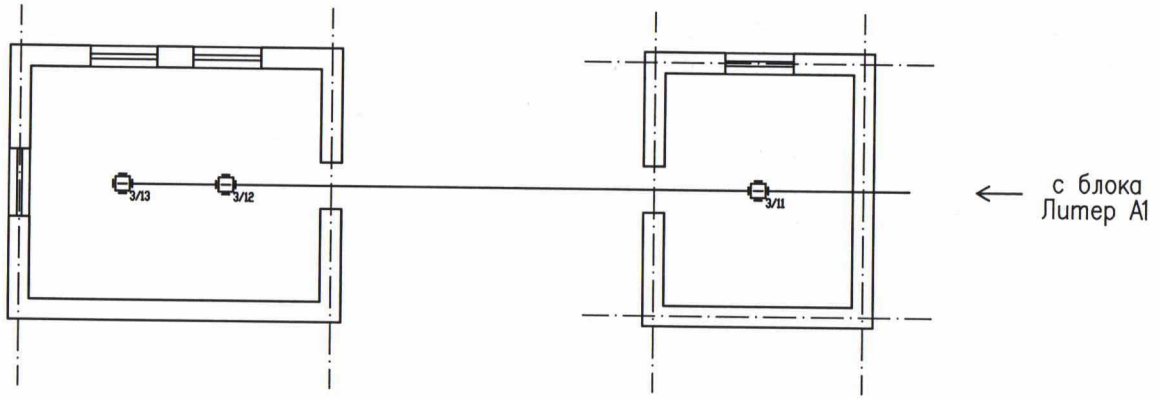

Условные обозначения:

- – датчик дымовой ИП 212–141
- – извещатель пожарный ручной 513–10
- – ПКОП "Гранит–5"
- – сирена EG–96
- – табло "Выход"
- – оповещение

						ПС	
Изм	Кол.уч	Лист	Док	Подпись	Дата	область Туркестан, город Арыс, улица Б. Онтаева, дом 4 "А".	
Исполнил		Хабибияров				ТОО "детский ясли-сад "Зейне-Ана"	Стадия: РП; Лист: 3; Листов:
Проверил		Аширкулов					
						План первого этажа Котельная и столовая	ТОО "АэС-БеК" Шымкент-2022г.

План первого этажа

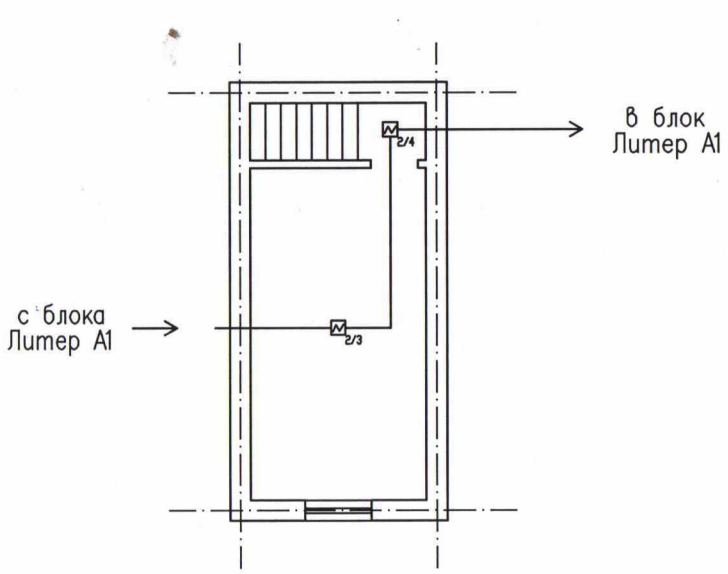

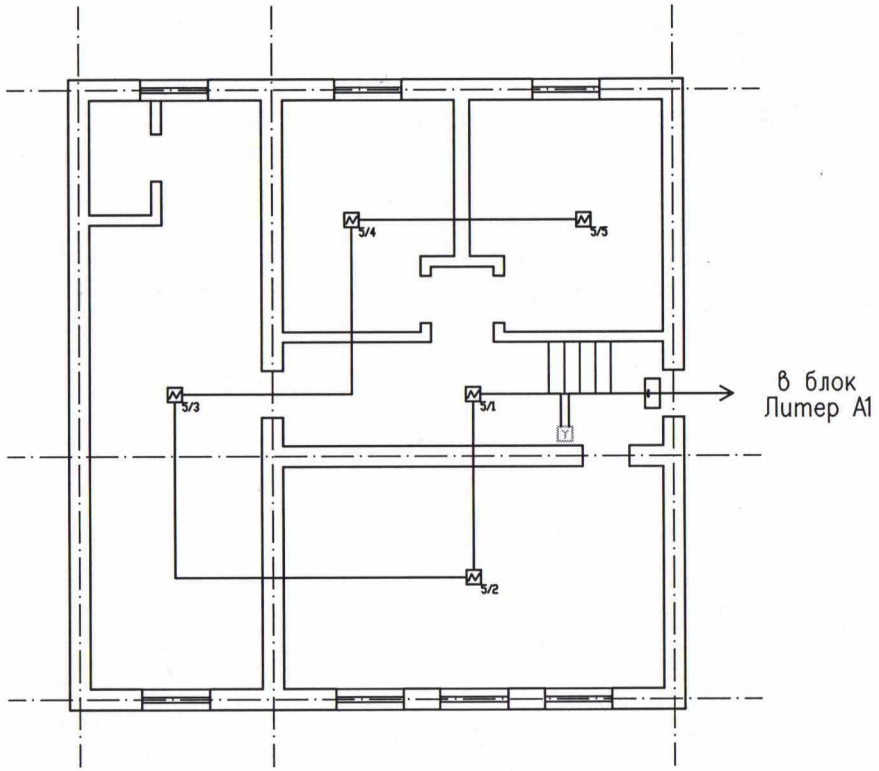

Условные обозначения:

- – датчик дымовой ИП 212–141
- – извещатель пожарный ручной 513–10
- – ПКОП "Гранит–5"
- – сирена EG–96
- – табло "Выход"
- – оповещение

						ПС	
Изм	Кол.уч	Лист	Док	Подпись	Дата	область Туркестан, город Арыс, улица Б. Онтаева, дом 4 "А".	
Исполнил		Хабибияров				ТОО "детский ясли-сад "Зейне-Ана"	Стадия: РП; Лист: 4; Листов:
Проверил		Аширкулов					
						План первого этажа Литер А2, А3.	ТОО "АэС-БеК" Шымкент-2022г.

Схема расположения устройств пожарной сигнализации

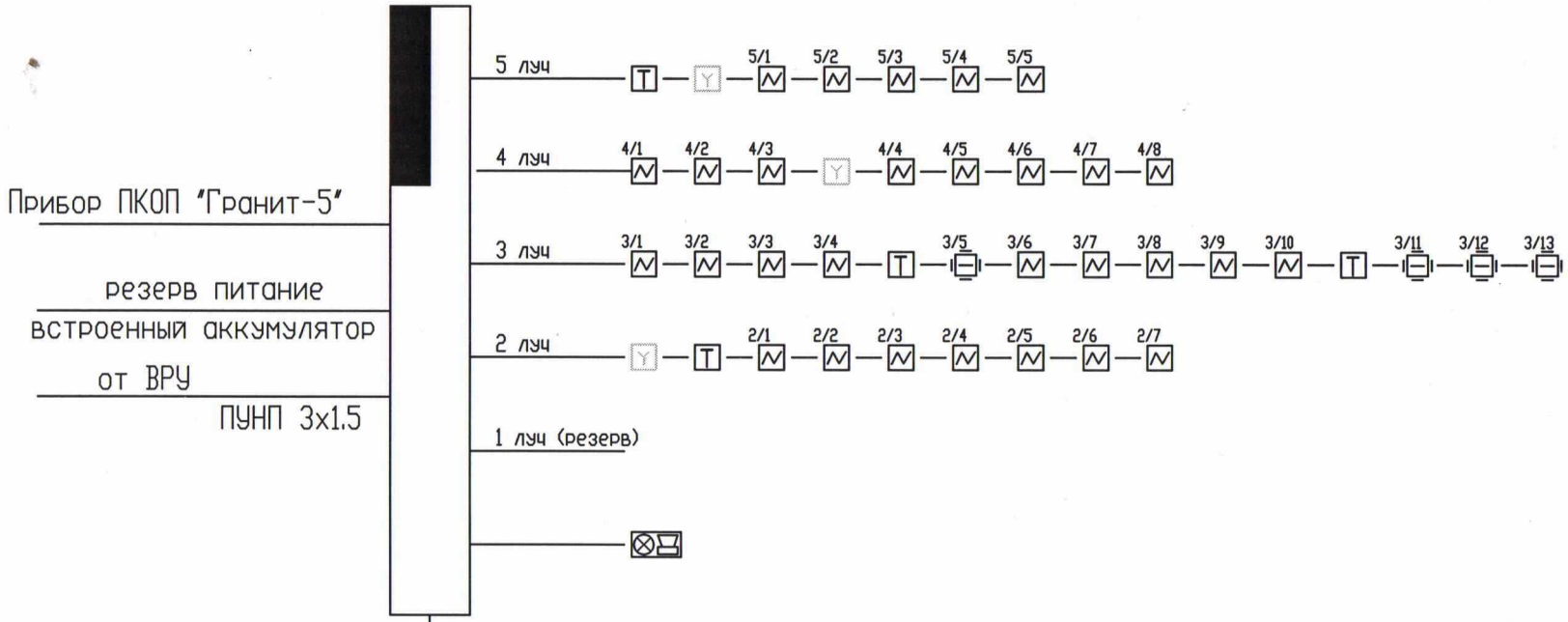

Схема системы речевого оповещения

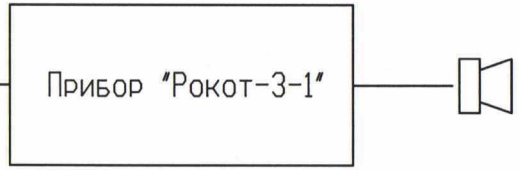

Условные обозначения:

- – датчик дымовой ИП 212-141
- – извещатель пожарный ручной 513-10
- – ПКОП "Гранит-5"
- – сирена EG-96
- – табло "Выход"

						ПС	
						область Туркестан, город Арыс, улица Б. Онтаева, дом 4 "А".	
Изм	Кол.уч	Лист	Док	Подпись	Дата		
Исполнил		Хабибияров				ТОО "детский ясли-сад "Зейне-Ана"	Стадия: РП; Лист: 5; Листов:
Проверил		Аширкулов					
						Схема расположения устройств	ТОО "АэС-БеК" Шымкент-2022г.

Позиция	Наименование и техническая характеристика	Тип, марка, обозначение документа, опросного листа	Код оборудования, изделия, материала	Завод-изготовитель	Единица измерения	Коли-чество	Масса единицы кг	Примечания
1	2	3	4	5	6	7	8	9
	Пожарная сигнализация							
1	ПКОП "Гранит-5"				шт	1		
2	Пожарный датчик дымовой	ИП-212-141		RUBEZH	шт	29		
3	Пожарный датчик тепловой	ИП-103-4/5		RUBEZH	шт	4		
4	Извещатель пожарный ручной	ИПР-513-10			шт	3		
5	Сирена ЛД 96				шт	1		
6	Табло "Выход"				шт	4		
7	Кабель пожарный 0.2х0.5 мм	КПСВ		ООО "ТПД Паритет"	м	800		
8	Кабель канал 15х10мм				м	450		
9	Резистор 6.1 кОм+-5				шт	1		
10	Прибор управления системой речевого оповещения	Рокот-3			шт	1		
11	Громкоговоритель внутренний				шт	1		

Условные обозначения:

– датчик дымовой ИП 212–141

– извещатель пожарный ручной 513–10

– ПКОП "Гранит–5"

– сирена EG–96

– табло "Выход"

Изм	Колуч	Лист	Док	Подпись	Дата
Исполнил		Хабибияров			
Проверил		Аширкулов			

ПС

область Туркестан, город Арыс, улица Б. Онтаева, дом 4 "А".

ТОО "детский ясли-сад "Зейне-Ана"

Стадия	Лист	Листов
РП	6	

Спецификация

ТОО "АэС-БеК"
Шымкент-2022г.